符号	年　月　日	改　訂　履　歴	記　印	検　印

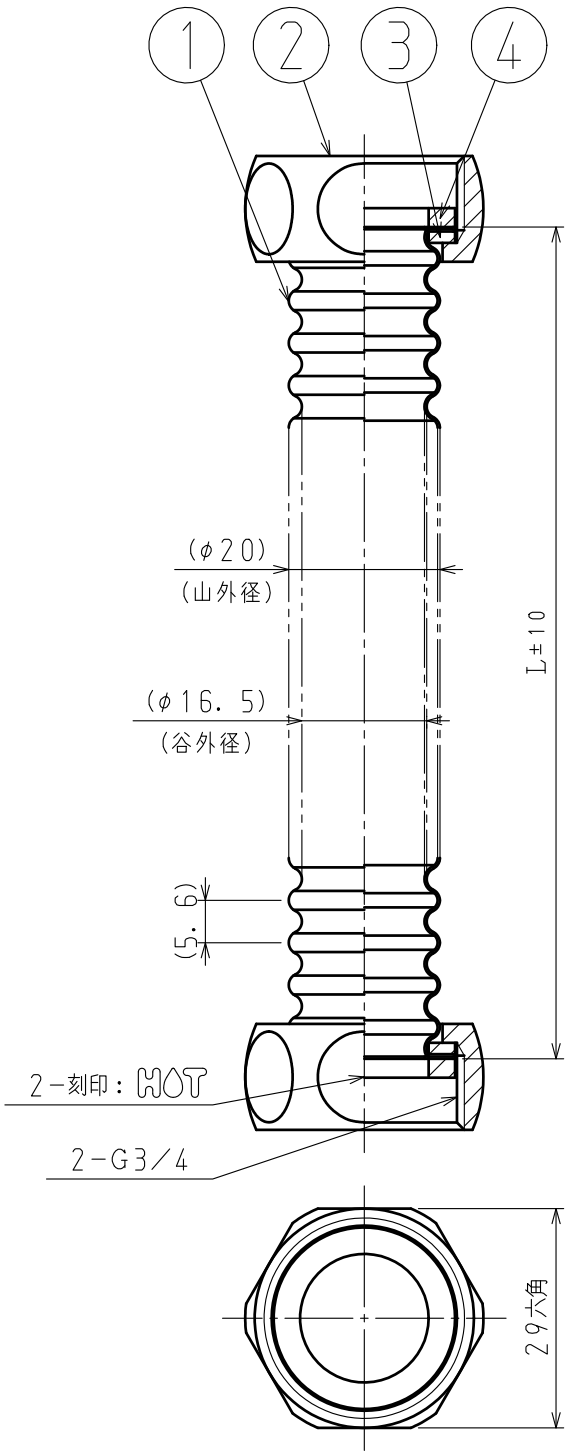

L（mm）	図　番
１００	ＦＨＯ６０１００
１５０	ＦＨＯ６０１５０
２００	ＦＨＯ６０２００
２５０	ＦＨＯ６０２５０
３００	ＦＨＯ６０３００
３５０	ＦＨＯ６０３５０
４００	ＦＨＯ６０４００
４５０	ＦＨＯ６０４５０
５００	ＦＨＯ６０５００
５５０	ＦＨＯ６０５５０
６００	ＦＨＯ６０６００
７００	ＦＨＯ６０７００
８００	ＦＨＯ６０８００
９００	ＦＨＯ６０９００

番号	品　名	材　質	寸　法	数量	処理・加工	記　事
4	ゴムパッキン２０	ＥＰＤＭ	φ24×φ17×2.5t	2		
3	Ｕリング	ＳＵＳ３０４	１．５ｔ	2		
2	３／４フレキナット	Ｃ３６０４ＢＤ	２９六角	2	Ep-Cu/Ni2b,Cr0.1r	
1	フレキシブルチューブ２０	ＳＵＳ３０４	０．３ｔ	1		

切削寸法公差 基準寸法	中　級	三角法	客先名		図名	スーパーチューブ２０
6以下	±０．１	単位ｍｍ				
6を超え30以下	±０．２					
30を超え120以下	±０．３	Ａ４	検図	承認	図番	上　記
120を超えるもの	±０．５					

尺度	設計	製図	写図
1		山口 17・04・11	
1			

HOT ホット株式会社